N O U V E A U

# Axpirtech, hygiène et qualité de l'air **dans les locaux tertiaires.**

Axpirtech

## Simplicité

- **Installation**
- Produit Monobloc : turbine + filtration
- Châssis acier équipés de roulettes autobloquantes pour faciliter la mise en place
- **Raccordement éléctrique**
- Seulement 2 câbles électriques à brancher : circuit prises et puissance
- **Raccordement aéraulique**
- Entrée / Sortie d'air prêtes à être raccordées (Ø 63 ou Ø 100)
- **Mise en route et utilisation intuitive**

## Performance

- **Puisance constante**
- **Puissance adaptée en fonction du nombre d'utilisateurs simultanés**

## Hygiène

- **Zéro contact avec les poussières**

aldes.fr

aldes

# Aspiration Centralisée

## Aspiration centralisée individuelle

### Aspirateurs centralisés domestiques

Pack centrale C.Cleaner **p. 636**

Pack centrale C.Booster **p. 637**

Pack centrale C.Power **p. 638**

Pack Centrale Dooble **p. 639**

Pack Centrale C.Smaller **p. 640**

### Sets de nettoyage

Cleaning Set C.Booster/ C.Cleaner **p. 641**

Cleaning Set C.Power **p. 641**

Set Middle Filaire **p. 641**

Cleaning Set Voiture **p. 641**

### Conduits et accessoires de réseau

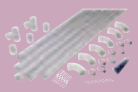
Kit série T **p. 653**

### Accessoires de nettoyage domestique

Brosses **p. 642**

Poignées et flexibles **p. 643**

Housse de rangement **p. 646**

Kit de refoulement **p. 646**

Kit aspiration de liquides **p. 646**

Consommables domestiques **p. 647**

### Prises d'aspiration domestiques

Prise Neo **p. 648**

Plinthe ramasse miettes **p. 649**

Prise de sol **p. 649**

Prise Celiane **p. 650**

Prise Initia **p. 651**

Prise Living **p. 652**

## Aspirateurs centralisés multi-utilisateurs

### Aspirateurs centralisés tertiaires

Axpirtech FS1 & FS2 **p. 654**

Axpirtech FS3 & FS4 **p. 655**

### Accessoires de nettoyage

Accessoires de nettoyage Pro **p. 656**

Prises Standard **p. 657**

Prise Floorvac **p. 657**

Prise Inox **p. 657**

Prise Living **p. 658**

# Aspirateurs centralisés domestiques

## Pack centrale C.Cleaner

**Conformités**

- Centrale : recyclabilité électrique DEEE.
- Certification CE.

**Avantages**

- Installation simplifiée : pas de fil entre la centrale et la prise.
- Report d'information à la centrale : sac plein, maintenance.
- Livré avec set de nettoyage.
- Intègre la poignée ergonomique 2 en 1.

### DOMAINE D'APPLICATION

- Logement de surface maxi 300 m².
- Maison individuelle, neuf et rénovation.
- Nettoyage de tous types de sol (carrelages moquettes).

### MISE EN ŒUVRE

- Garage.
- Local technique.

### DESCRIPTION

- Motorisation : 1 moteur de 1400 W.
- Démarrage et arrêt sans fil : brevet Aldes.
- Connexions 24 V pour le raccordement de la plinthe ramasse-miettes.
- Filtration par sac pour une hygiène renforcée : contenance 30 litres (6 mois à 1 an d'autonomie en utilisation normale).
- Matière : polypropylène antistatique.
- Livré avec une prise de service.

### GAMME R2

| Désignation | Code | Prix |
|---|---|---|
| Centrale C.Cleaner + set de nettoyage | 11071100 | **924** |

### PRISES

Voir pages 648 à 652.

### PLINTHE RAMASSE-MIETTES

Voir page 649.

### RESEAU

Voir page 653.

### ENCOMBREMENT - POIDS

- L x H x P : 410 x 700 x 370 mm.
- Poids : 15 kg.

### CARACTERISTIQUES

| | |
|---|---|
| **Puissance moteur max.** | 1400 W |
| **Efficacité (puissance d'aspiration) maximale** | 425 W |
| **Débit maximum** | 210 m³/h |
| **Dépression maximale** | 2600 mm CE |
| **Alimentation électrique** | 230 V - monophasé - 50 Hz |
| **Niveau de pression acoustique** | 65 dB à 3 m |

### KIT ACCESSOIRES FOURNI AVEC LA CENTRALE

| Désignation | Quantité |
|---|---|
| Flexible Ø 34 mm - L = 7,50 m | 1 |
| Support flexible | 1 |
| Poignée de commande 2 en 1 | 1 |
| Bras téléscopique chromé | 1 |
| Brosse clip shine | 1 |
| Suceur fin | 1 |
| Brosse ronde à rotule | 1 |
| Bague raccord accessoires | 1 |
| Sac 30 litres | 2 |
| Prise de service | 1 |
| Capteur plat noir | 1 |

# Aspirateurs centralisés domestiques

## Pack centrale C.Booster

Cleaning Set C.Booster / C.Cleaner

### Conformités

- Centrale : recyclabilité électrique DEEE.
- Certification CE.

### Avantages

- Choix du mode de puissance Eco ou Boost.
- Inclut le sac de rangement à crochet intégré.
- Entretien simplifié : report d'info à la centrale.
- Gain de temps avec la brosse spéciale parquet.
- Plus facile avec la poignée ergonomique 2 en 1.
- Kit voiture.

### DOMAINE D'APPLICATION

- Logements de surface maxi 300 m².
- Maison individuelle, neuf et rénovation.
- Nettoyage tous types de sol.
- Nettoyage difficile.

### MISE EN ŒUVRE

- Garage.
- Local technique.
- Cellier.

### DESCRIPTION

- Motorisation : 1400 W en mode Eco (recommandé pour une durée de vie de produit maximale), 2800 W en mode Boost (recommandé pour les applications difficiles, voitures, tapis).
- Démarrage et arrêt sans fils : brevet Aldes.
- Connexions 24 V pour le raccordement à la plinthe ramasse-miettes.
- Filtration par sac pour une hygiène renforcée : 30 litres (6 mois à 1 an d'autonomie en utilisation normale).
- Inclut :

- sac de rangement accessoires et flexible,
- brosse parquet.

- Livré avec une prise de service.

### GAMME R2

| Désignation | Code | Prix |
|---|---|---|
| Centrale C.Booster + set de nettoyage | 11071101 | **1393** |

### PRISES

Voir pages 648 à 652.

### PLINTHE RAMASSE-MIETTES

Voir page 649.

### RESEAU

Voir page 653.

### ENCOMBREMENT - POIDS

- L x H x P : 410 x 780 x 370 mm.
- Poids : 17 kg.

### CARACTERISTIQUES

| | |
|---|---|
| **Puissance moteur max.** | 2 x 1400 W |
| **Efficacité (puissance d'aspiration) maximale** | 2 x 425 W |
| **Débit maximum** | 2 x 210 m³/h |
| **Dépression maximale** | 2600 mm CE |
| **Alimentation électrique** | 230 V - monophasée - 50 Hz |
| **Niveau de pression acoustique** | 61dB à 3 m |

### KIT ACCESSOIRES FOURNI AVEC LA CENTRALE

| Désignation | Quantité |
|---|---|
| Flexible Ø 34 mm - L = 7,50 m | 1 |
| Poignée de commande 2 en 1 | 1 |
| Bras métallique télescopique brossé | 1 |
| Brosse Clip & Shine | 1 |
| Capteur plat | 1 |
| Suceur fin | 1 |
| Brosse ronde à rotule | 1 |
| Bague raccord accessoires | 1 |
| Sac 30 litres | 2 |
| Prise de service | 1 |
| Brosse parquet | 1 |
| Sac de rangement accessoires et flexible | 1 |
| Kit voiture | |
| Petite Turbo brosse | 1 |
| Suceur fin flexible | 1 |

# Aspirateurs centralisés domestiques

## Pack centrale C.Power

**Conformités**

- Centrale : recyclabilité électrique DEEE.
- Certification CE.

**Avantages**

- Choix de 3 modes de puissance Eco, Standard ou Boost.
- Sélection de la puissance à la poignée ou à la centrale.
- Inclut le sac de rangement à crochet intégré.
- Plus facile avec la poignée ergonomique 2 en 1.
- Gain de temps avec la brosse spécial parquet et la brosse lingette Twinett™.

### DOMAINE D'APPLICATION

- Logements de surface maxi 300 m².
- Maison individuelle, neuf et rénovation.
- Nettoyage tous types de sol.
- Nettoyage difficile courant.

### MISE EN ŒUVRE

- Garage.
- Local technique.
- Cellier.

### DESCRIPTION

- Motorisation :
- 1400 W en mode Eco (recommandé pour une durée de vie de produit maximale),
- 2000 W en mode Standard (recommandé pour tous les jours),
- 2800 W en mode Boost (recommandé pour les sols difficiles ou le nettoyage de voiture).
- Démarrage et arrêt sans fils : brevet Aldes.
- Connexions 24 V pour le raccordement à la plinthe ramasse miettes.
- Filtration par sac pour une hygiène renforcée : 30 litres (6 mois à 1 an d'autonomie en utilisation normale).
- Inclut :
- sac de rangement accessoires et flexible,
- brosse lingette Twinett™,
- brosse parquet.
- Livré avec une prise de service.

### GAMME R2

| Désignation | Code | Prix |
|---|---|---|
| Centrale C.Power + set de nettoyage | 11071102 | **1659** |

### PRISES

Voir pages 648 à 652.

### PLINTHE RAMASSE-MIETTES

Voir page 649.

### RESEAU

Voir page 653.

### ENCOMBREMENT - POIDS

- L x H x P : 410 x 780 x 370 mm.
- Poids : 17 kg.

### CARACTERISTIQUES

| | |
|---|---|
| **Puissance moteur max.** | 2 x 1400 W |
| **Efficacité (puissance d'aspiration) maximale** | 2 x 425 W |
| **Débit maximum** | 2 x 210 m³/h |
| **Dépression maximale** | 2600 mm CE |
| **Alimentation électrique** | 230 V - monophasée - 50 Hz |
| **Niveau de pression acoustique** | 58 dB à 3 m |

### KIT ACCESSOIRES FOURNI AVEC LA CENTRALE

| Désignation | Quantité |
|---|---|
| Flexible Ø 34 mm - L = 7,50 m | 1 |
| Poignée de commande 2 en 1 | 1 |
| Bras métallique télescopique brossé | 1 |
| Brosse Clip & Shine | 1 |
| Brosse Twinett™ | 1 |
| Capteur plat | 1 |
| Suceur fin | 1 |
| Brosse ronde à rotule | 1 |
| Bague raccord accessoires | 1 |
| Sac 30 litres | 2 |
| Lingettes Twinett™ | 15 |
| Prise de service | 1 |
| Brosse parquet | 1 |
| Sac de rangement accessoires et flexible | 1 |
| Kit voiture | |
| Petite Turbo brosse | 1 |
| Suceur fin flexible | 1 |

# Aspirateurs centralisés domestiques

## Pack centrale C.Dooble

**Conformités**

- Centrale : recyclabilité électrique DEEE.
- Certification CE.

**Avantages**

- Spécial grande maison et maison jumelée.
- de 1 à 2 moteurs pour 2 réseaux distincts.
- 1 ou 2 utilisateur(s) en simultané(s).
- Livré avec set de nettoyage

### DOMAINE D'APPLICATION

- Aspiration de poussière domestique.
- Maison individuelle ou jumelée, neuf et rénovation.
- Taille jusqu'à 400 m², 30m à la prise la plus éloignée.
- Nettoyage tous types de sol.

### MISE EN ŒUVRE

- Garage.
- Local technique.
- Cellier.

### DESCRIPTION

- Motorisation 2x 1400 W.
- Démarrage filaire.
- Variation de puissance sur un réseau de 1400 W à 2800 W.
- Raccordement des prises par fils électriques basse tension.
- Filtration par sac pour une hygiène renforcée : 30 litres (6 mois à 1 an d'autonomie en utilisation normale).
- Connexions possible d'un ramasse miettes.

### GAMME R2

| Désignation | Code | Prix |
|---|---|---|
| Centrale C.Power + set de nettoyage | 11071103 | **1659** |

### PRISES

Voir pages 648 à 652.

### PLINTHE RAMASSE-MIETTES

Voir page 649.

### RESEAU

Voir page 653.

### ENCOMBREMENT - POIDS

- L x H x P : 410 x 780 x 370 mm.
- Poids : 17 kg.

### CARACTERISTIQUES

| | |
|---|---|
| **Puissance moteur max.** | 2 x 1400 W |
| **Efficacité (puissance d'aspiration) maximale** | 2 x 425 W |
| **Débit maximum** | 2 x 210 m³/h |
| **Dépression maximale** | 2600 mm CE |
| **Alimentation électrique** | 230 V - monophasée - 50 Hz |
| **Niveau de pression acoustique** | 58 dB à 3 m |

### KIT ACCESSOIRES FOURNI AVEC LA CENTRALE

| Désignation | Quantité |
|---|---|
| Flexible Ø 34 mm - L = 7,50 m | 1 |
| Poignée de commande 2 en 1 | 1 |
| Bras télescopique brossé | 1 |
| Brosse Clip & Shine | 1 |
| Capteur plat | 1 |
| Suceur fin | 1 |
| Brosse ronde à rotule | 1 |
| Sac 30 litres | 2 |
| Prise de service | 1 |
| Brosse parquet | 1 |
| Sac de rangement accessoires et flexible | 1 |
| Kit voiture | |
| Petite Turbo brosse | 1 |
| Suceur fin flexible | 1 |

# Aspirateurs centralisés domestiques

## Pack centrale C.Smaller

**Conformités**

- Centrale : recyclabilité électrique DEEE.
- Certification CE.

**Avantages**

- Encombrement minimum.
- Idéal en terrasse.
- Flexibilité de mise en oeuvre : montage mural ou encastré dans une boîte de réservation.
- Accès au sac par la face avant.
- Livré avec set de nettoyage.

### DOMAINE D'APPLICATION

- Logement de surface maxi 200 m².
- Appartement, neuf et rénovation.
- Nettoyage de tous types de sol.

### MISE EN ŒUVRE

- Installation en terrasse, en cellier, en placard.
- Montage mural sur plots anti-vibratiles.
- Montage en caisson, en apparent ou intégré dans le mur.

### DESCRIPTION

- Motorisation : 1 moteur de 1400 W.
- Démarrage filaire ou non filaire.
- Plots antivibratiles au dos de la centrale.
- Accès au sac par la face avant.
- Connexions 24 V pour le raccordement à la plinthe ramasse-miettes.
- Filtration par sac : contenance 12 litres (6 mois d'autonomie en utilisation normale).
- Livré avec un kit d'accessoires de nettoyage et un sac de rangement intelligent pour acessoires et flexible.

### GAMME R2

| Désignation | Code | Prix |
|---|---|---|
| Centrale C.Smaller filaire + set de nettoyage | 11071105 | **947** |
| Centrale C.Smaller non filaire + set de nettoyage | 11071104 | **973** |
| Caisson encastrable C.Smaller | 11071106 | **390** |

### PRISES

Voir pages 648 à 652.

### PLINTHE RAMASSE-MIETTES

Voir page 649.

### RESEAU

Voir page 653.

### ENCOMBREMENT - POIDS

- L x H x P Centrale : 420 x 480 x 220 mm
- Poids : 8,5 kg

### CARACTERISTIQUES

| Puissance moteur | 1400 W |
|---|---|
| Efficacité (puissance d'aspiration) maximale | 468 W |
| Débit maximum | 210 m³/h |
| Dépression maximale | 2600 mm CE |
| Alimentation électrique | 220 V - monophasé - 50 Hz |
| Niveau de pression acoustique | 61 dB à 3 m |
| Température de fonctionnement | - 15 ° C / + 50 ° C |

### KIT ACCESSOIRES FOURNI AVEC LA CENTRALE

| Désignation | Quantité |
|---|---|
| Sac de rangement | 1 |
| Flexible Ø 34 mm - L = 7,50 m + poignée + embout bagué | 1 |
| Bras télescopique chromé L = 0,5 à 1 m | 1 |
| Brosse Clip & Shine | 1 |
| Capteur plat | 1 |
| Suceur fin | 1 |
| Brosse ronde à rotule | 1 |
| Sac 12 litres | 1 |

# Sets de nettoyage domestiques

## Sets de nettoyage complémentaires

Set Middle Filaire

Cleaning Set C.Power

### DESCRIPTION

- Kits complets d'accessoires de nettoyage fournis avec la housse.
- Le kit Middle filaire est destiné à la centrale Dooble.
- Les accessoires sont livrés dans un sac de rangement intégrant une fonction crochet pour ranger le flexible.

### GAMME R2

| Désignation | Code | Prix |
|---|---|---|
| Set Middle Filaire | 11070380 | **271** |
| Cleanning Set C.Power | 11071092 | **312** |
| Cleanning Set C.Booster/C.Cleaner | 11071093 | **278** |
| Cleanning Set Voiture | 11071091 | **106** |

### AUTRES SETS

Cleaning Set Voiture

Cleaning Set C.Booster / C.Cleaner

### COMPOSITION DES KITS

| Composition | Cleaning Set C.Booster / C.Cleaner | Cleaning Set C.Power | Set Middle filaire | Cleaning Set Voiture |
|---|---|---|---|---|
| Sac de rangement | 1 | 1 | 1 | 1 |
| Flexible Ø 34 mm - L = 7,50 m | 1 | 1 | | |
| Flexible Ø 34 mm - L = 7,50 m + poignée + embout bagué | | | 1 | |
| Poignée de commande C.Power | | 1 | | |
| Poignée de commande C.Booster/C.Cleaner | 1 | | | |
| Bras télescopique chromé L = 0,5 à 1 m | | | 1 | |
| Bras télescopique brossé L = 0,5 à 1 m | 1 | 1 | | |
| Brosse Clip & Shine | 1 | 1 | 1 | |
| Brosse parquet | 1 | 1 | | |
| Capteur plat | 1 | 1 | 1 | |
| Suceur fin | 1 | 1 | 1 | |
| Brosse ronde à rotule | 1 | 1 | 1 | |
| Bague raccord accessoires | 1 | 1 | | |
| Sac 30 litres + filtres secondaire | 1 | 1 | 1 | 1 |
| Boîte de lingettes Net-Pipe | | 1 | 1 | 1 |
| Petite turbo brosse | | | | 1 |
| Suceur fin flexible | | | | 1 |
| Petite poignée marche / arrêt sans fil | 1 | 1 | | |

# Accessoires de nettoyage domestique

## Brosse Clip & Shine

### DESCRIPTION
- Livrée avec un patin.
- Utilisation de la brosse :
- sans le patin pour le carrelage et la moquette,
- avec patin pour le parquet.

### GAMME R2

| Désignation | Code | Prix |
|---|---|---|
| Brosse Clip & Shine | 11070337 | 43 |
| Patin de rechange Clip & Shine | 11070086 | 12,3 |

## Brosse Twinett™

### DESCRIPTION
- Brosse permettant d'aspirer et de laver en un seul geste.
- Livrée avec un paquet de 15 lingettes Twinett™.

### GAMME R2

| Désignation | Code | Prix |
|---|---|---|
| Brosse Twinett™ + lingettes | 11070285 | 58,7 |
| Paquet de 15 lingettes Twinett™ | 11070001 | 4,79 |

## Turbo-brosse

### DESCRIPTION
- Utilise la force de l'air pour faire tourner le rouleau de la brosse.
- Permet un nettoyage en profondeur.
- Pour moquettes et tapis.

### GAMME R2

| Désignation | Code | Prix |
|---|---|---|
| Turbo-brosse | 11070050 | 97,2 |

## Petite turbo brosse

### DESCRIPTION
- Pour nettoyer les tapis, canapés.
- Maniabilité optimale.

### GAMME R2

| Désignation | Code | Prix |
|---|---|---|
| Petite turbo brosse | 11170424 | 22,2 |

# Accessoires de nettoyage domestique

## Brosse parquet

### DESCRIPTION

- Adaptée à un nettoyage soigné et respectueux des parquets.
- Equipée de :

- 2 rangées de brosses, dont 1 crantée, pour un nettoyage en profondeur,
- 2 rouleaux en feutre pour le respect des sols.

### GAMME R2

| Désignation | Code | Prix |
|---|---|---|
| Brosse parquet | 11170526 | 33,4 |

## Poignée de commande

**Avantages**

- Poignée ergonomique : deux poignées en une.
- Permet le nettoyage des zones difficiles.

### DESCRIPTION

- Démarrage de l'aspirateur en dépliant le flexible et en le secouant (onde basse fréquence).
- Système de démarrage sans fil breveté Aldes.
- Arrêt de l'aspirateur en appuyant sur le bouton gris.

### GAMME R2

| Désignation | Code | Prix |
|---|---|---|
| Petite poignée marche / arrêt | 11071097 | 22,2 |
| Poignée de commande C. Power | 11071098 | 94,7 |
| Poignée de commande C. Booster / C. Cleaner | 11071099 | 72,4 |

### INSTALLATION

## Petite poignée marche / arrêt sans fil

### DESCRIPTION

- Se déclippe de la grande poignée pour les passages difficiles.
- Permet de raccorder directement les accessoires avec la bague 11071088.
- Permet le démarrage en dépliant et secouant le flexible.
- Arrêt en appuyant sur le bouton gris.

### GAMME R2

| Désignation | Code | Prix |
|---|---|---|
| Petite poignée marche/arrêt | 11071097 | 22,2 |

## Bague raccord petite poignée

### DESCRIPTION

- Pour raccorder les accessoires directement sur la petite poignée 11071097.

### GAMME R2

| Désignation | Code | Prix |
|---|---|---|
| Bague raccord petite poignée | 11071088 | 5,57 |

# Accessoires de nettoyage domestique

## Kit 3 accessoires

### DESCRIPTION

**Borne ronde à rotule :**
- Pour nettoyer surfaces lisses, fragiles ou facilement rayables (ex : téléviseur).

**Capteur plat :**
- Pout nettoyer luminaire, tentures, fauteuils, intérieur de voiture, etc.

**Capteur plinthe (suceur fin) :**
- Pour nettoyer les recoins, petites surfaces, intérieur de voiture, etc.

### GAMME R2

| Désignation | Code | Prix |
|---|---|---|
| Kit 3 accessoires | 11070505 | **15,6** |

## Suceur fin flexible

### DESCRIPTION

- Pour les passages étroits : siège voiture...

### GAMME R2

| Désignation | Code | Prix |
|---|---|---|
| Suceur fin flexible | 11170421 | **11,1** |

## Bras métallique télescopique

### DESCRIPTION

- L = 0,50 à 1 m.
- A raccorder entre la poignée et la brosse.

### GAMME R2

| Désignation | Code | Prix |
|---|---|---|
| Bras télescopique acier chromé | 11070083 | **24,4** |
| Bras télescopique inox | 11071095 | **27,8** |

## Support tuyau flexible

### DESCRIPTION

- Support métallique accroché au mur permettant de ranger le flexible en l'enroulant.

### GAMME R2

| Désignation | Code | Prix |
|---|---|---|
| Support flexible | 11070070 | **4,89** |

# Accessoires de nettoyage domestique

## Tuyau flexible

### DESCRIPTION
- Ø 34 mm - L = 7,50 m.
- A utiliser avec les poignées de commande sans fils.

### GAMME R2

| Désignation | Code | Prix |
|---|---|---|
| Flexible 7,50 m | 11070072 | **73,3** |

## Tuyau flexible Dooble avec poignée

### DESCRIPTION
- Ø 34 mm - L = 7,50 m.
- Flexible muni d'un embout bagué.
- Poignée collée au tuyau flexible.
- Démarrage de l'aspirateur par branchement du flexible sur une prise d'aspiration.

### GAMME R2

| Désignation | Code | Prix |
|---|---|---|
| Flexible 7,50 m + poignée + embout bagué (pour Dooble) | 11070381 | **78,3** |
| Poignée plastique de rechange | 11070076 | **14** |

## Protège flexible

### DESCRIPTION
- Ø 34 mm - L = 7,50 m.
- Gaine "chaussette" permettant de protéger le mobilier contre les coups de flexible.

### GAMME R2

| Désignation | Code | Prix |
|---|---|---|
| Gaine protège flexible | 11070059 | **68,5** |

## Rallonge de flexible

### DESCRIPTION
- Ø 34 mm - L = 2,50 m.
- Rallonge pour flexibles filaires et non filaires.
- A raccorder entre la prise et le flexible.

### GAMME R2

| Désignation | Code | Prix |
|---|---|---|
| Rallonge de flexible | 11070079 | **26,5** |

# Accessoires de nettoyage domestique

## Housse de rangement

### DESCRIPTION

**Sac ergonomique avec :**

- Une poche intérieure pour ranger brosses et petits capteurs.
- Un crochet intégré permettant d'enrouler le flexible.
- Peut être fixé au mur.
- Facile à transporter et à ranger.

### GAMME R2

| Désignation | Code | Prix |
|---|---|---|
| Crochet sac accessoires | 11170818 | **72,4** |

## Kit de refoulement

### DESCRIPTION

- Kits permettant de refouler l'air à l'extérieur de la maison.
- Conseillé lorsque la centrale est installée dans une pièce dont le volume est ≤ 6 m³.

**Centrales C.Cleaner / C.Booster / C.Power / C. Dooble / C.Smaller :**

- Pour un refoulement à l'extérieur, utiliser le kit 11071087.
- Pour un refoulement silencieux, utiliser les kits 11071087 + 11070093 (interdit avec C.Cleaner).

### GAMME R2

| Désignation | Code | Prix |
|---|---|---|
| Silencieux universel Ø 51mm (interdit avec C.Cleaner) | 11070093 | **68,9** |
| Kit de refoulement extérieur C.Cleaner / C.Booster / C.Power / C.Smaller | 11071087 | **16,7** |

## Kit aspiration de liquides

### DESCRIPTION

- Kit permettant d'aspirer les liquides, même en grande quantité.
- Il est composé de :

- un réservoir,
- un flexible de 2,50 m,
- une poignée coudée,
- 2 tubes plastiques L = 0,50 m x 2,
- une raclette pour liquides.

### GAMME R2

| Désignation | Code | Prix |
|---|---|---|
| Kit aspiration de liquide | 11070085 | **281** |

# Consommables domestiques

## Sac de rechange

### DESCRIPTION

- Sac filtre fabriqué avec un tissu spécifique en polyester, certifié au Cetiat.
- Résiste aux déchirures et à l'humidité.
- Efficacité : 95 % des particules supérieures à 1,5 microns.
- Autonomie : 6 mois (suivant utilisation).
- Compatible à toutes les centrales Aldes.
- Livré avec les filtres secondaires.

### GAMME R2

| Désignation | Code | Prix |
|---|---|---|
| Sac filtre de rechange 30 L | 11070084 | **14,8** |
| Sac filtre de rechange 12 L (centrale Compact) | 11070095 | **12,8** |

## Lingettes Aspi-Net

### DESCRIPTION

- Pour les réseaux et les accessoires.
- Le nettoyage du réseau se fait par aspiration de la lingette.
- Action désinfectante et bactéricide.

### GAMME R2

| Désignation | Code | Prix |
|---|---|---|
| Boîte de 120 lingettes | 11091079 | **11,3** |

## Lingettes Twinett™

### DESCRIPTION

- Spécialement conçues pour la brosse Twinett™.
- Lingettes imprégnées, désinfectantes, pour nettoyer les sols ou parquets stratifiés.

### GAMME R2

| Désignation | Code | Prix |
|---|---|---|
| Paquet de 15 lingettes Twinett™ | 11070001 | **4,79** |

# Prise d'aspiration domestique

## Prise Neo

### Avantages

- Esthétique : design moderne et discret.
- Pratique : ouverture possible vers le haut ou vers le bas.
- Facile d'entretien grâce à sa façade lisse.
- Disponible en 3 teintes : blanc, bleu et gris alu.

### DOMAINE D'APPLICATION

- Prise murale compatible avec les installations de centrales d'aspiration Aldes.

### MISE EN ŒUVRE

- Montage en périphérie, placard et cloison sèche.
- Mettre une prise pour 50 m$^2$ environ.
- Raccordement : Ø 51 mm, Ø 50 mm ou Ø 44 mm avec la contre-prise universelle.
- Installation possible à hauteur de prise ou d'interrupteur électrique, avec ouverture de la prise vers le haut ou vers le bas.

### DESCRIPTION

- Prise murale monobloc en ABS, avec ou sans raccordement électrique.
- 3 coloris : blanc, bleu, et gris alu.
- Dimensions hors-tout : 90 x 82 mm

### GAMME R2

| Désignation | Code | Prix |
|---|---|---|
| Contre-prise universelle (A + B) | 11070061 | **14,6** |
| **PRISE SANS CONTACT** | | |
| Prise Neo blanche | 11071110 | **25,8** |
| Prise Neo bleu | 11071112 | **30,9** |
| Prise Neo alu | 11071114 | **30,9** |
| **PRISE AVEC CONTACT** | | |
| Prise Neo blanche filaire | 11071111 | **36,1** |
| Prise Neo bleu filaire | 11071113 | **41,2** |
| Prise Neo alu filaire | 11071115 | **41,2** |

### ENCOMBREMENT (mm)

A - Contre-prise
B - Raccord
C - Prise

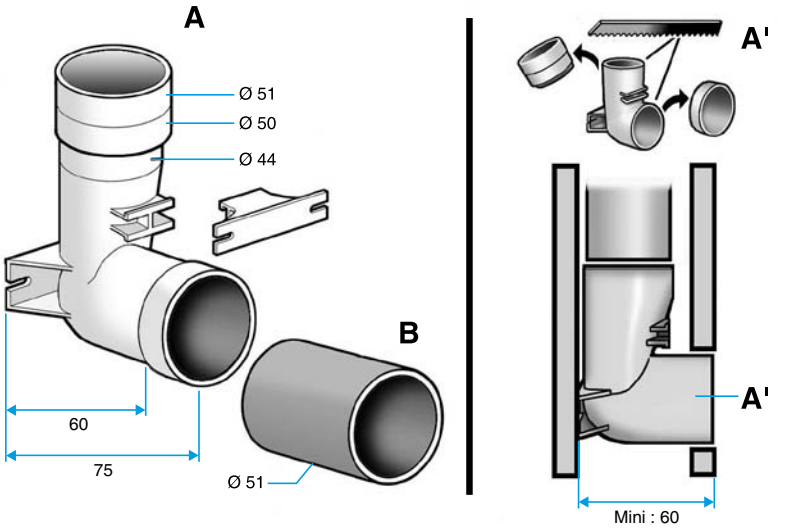


Montage en cloison

# Prise d'aspiration domestique

## Plinthe ramasse-miettes

### MISE EN ŒUVRE

- Sous un meuble de cuisine ou même dans la salle de bain pour aspirer les cheveux.
- Faire une réservation de L 255 x H 85 mm. Ne pas oublier de raccorder électriquement la plinthe à la centrale.

### DESCRIPTION

- Nouvelle plinthe avec :
- un nouveau design,
- une plus grande surface d'aspiration,
- une acoustique améliorée.
- Prise d'aspiration avec démarrage par contact électrique (en appuyant sur le bouton de démarrage à l'aide du pied).

### GAMME R2

| Désignation | Code | Prix |
|---|---|---|
| Plinthe ramasse-miette blanc | 11070019 | **69,6** |
| Plinthe ramasse-miette argent | 11070020 | **86,5** |

### ENCOMBREMENT (mm)

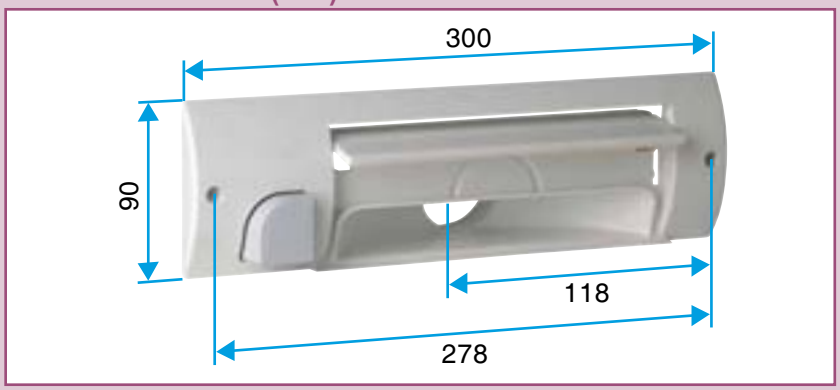


## Prise de sol

### DOMAINE D'APPLICATION

- Prise compatible avec les installations de centrales d'aspiration Aldes.

### MISE EN ŒUVRE

- Montage directement sur la centrale (ou déporté sur le réseau) pour la prise de service. Dans ce cas, l'enjoliveur est inutile.
- Montage en dalle pour la prise de sol.
- Mettre une prise pour 50 m² environ.
- Raccordement : Ø 50 mm et Ø 51 mm.

### DESCRIPTION

- Prise pouvant servir de prise de service (dans le garage pour aspirer la voiture) ou de prise de sol.

### GAMME R2

| Désignation | Code | Prix |
|---|---|---|
| **Prise SANS CONTACT** | | |
| Prise de service / sol (A + B + C) | 11070082 | **38,3** |

### ENCOMBREMENT (mm)

A - Enjoliveur
B - Corps de prise
C - Contre-prise (raccord droit)

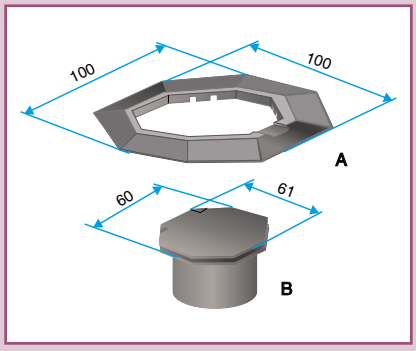


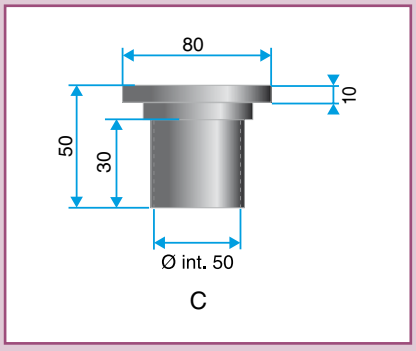

# Prise d'aspiration domestique

## Prise Celiane

### DOMAINE D'APPLICATION
- Prise murale compatible avec les installations de centrales d'aspiration Aldes.

### MISE EN ŒUVRE
- Montage en périphérie, placard et cloison sèche.
- Mettre une prise pour 50 m² environ.
- Raccordement : Ø 51 mm, Ø 50 mm ou Ø 44 mm avec la contre-prise universelle.

### DESCRIPTION
- Prise murale avec ou sans raccordement électrique.
- Mécanisme : coloris blanc ou titane.
- Plaque esthétique Celiane : coloris blanc.
- Autres coloris et finitions pour la plaque esthétique : demander à votre installateur ou distributeur Legrand.

### GAMME R2

| Désignation | Code | Prix |
|---|---|---|
| Contre-prise universelle (A + B) | 11070061 | **14,6** |
| **Prises SANS CONTACT** | | |
| Prise Celiane blanc (C + D + E) | 11070111 | **35,5** |
| Mécanisme Celiane blanc + contre-prise (A + B + C + D) | 11070113 | **44,7** |
| Mécanisme Celiane titane + contre-prise (A + B + C + D) | 11070114 | **53,6** |
| Plaque esthétique Celiane blanc (E) | 11070115 | **1,68** |
| **Prise AVEC CONTACT (pour Dooble)** | | |
| Prise Celiane blanc + contact (C + D + E) | 11070112 | **54,1** |
| Contre Prise Celiane Filaire (A + B + F) | 11070116 | **15,7** |

### ENCOMBREMENT (mm)
A - Contre-prise
B - Raccordement
C - Mécanisme et enjoliveur
D - Bague esthétique
E - Plaque esthétique
F- Cache fil

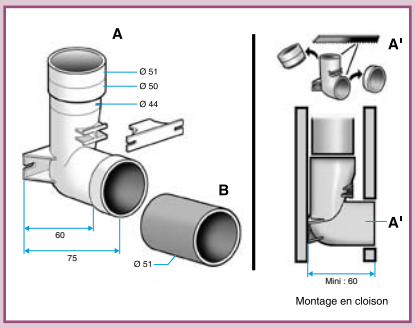


Contre-prise universelle

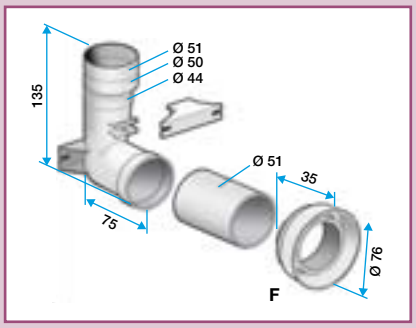


Contre-prise filaire Céliane

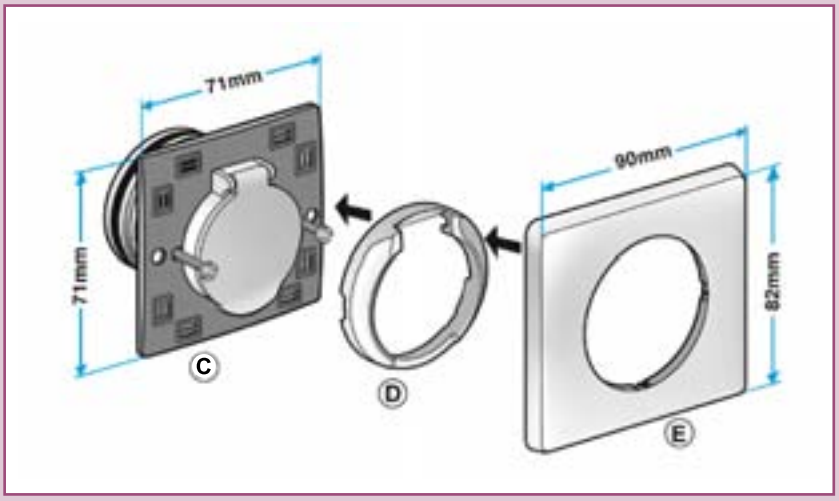

# Prise d'aspiration domestique

## Prise Initia

### DOMAINE D'APPLICATION

- Prise murale sans contact électrique compatible avec les installations de centrales d'aspiration Aldes.

### MISE EN ŒUVRE

- Montage en périphérie, placard et cloison sèche.
- Mettre une prise pour 50 m$^2$ environ.
- Raccordement : Ø 51 mm, Ø 50 mm ou Ø 44 mm avec la contre-prise universelle.

### DESCRIPTION

- Prise murale sans raccordement électrique.
- Mécanisme : coloris noir.
- Plaque esthétique Initia : coloris blanc.
- Autres coloris pour la plaque esthétique : demander à votre installateur ou distributeur Arnould.

### GAMME R2

| Désignation | Code | Prix |
|---|---|---|
| Contre-prise universelle (A + B) | 11070061 | **14,6** |
| Mécanisme et contre-prise (prééquipement : A + B + C) | 11070334 | **40,7** |
| Prise Initia blanc (C + D + E) | 11070298 | **35,9** |
| Esthétique Initia blanc (D + E) | 11070299 | **7,96** |

### ENCOMBREMENT (mm)

A - Contre-prise
B - Raccord
C - Mécanisme
D - Esthétique
E - Enjoliveur

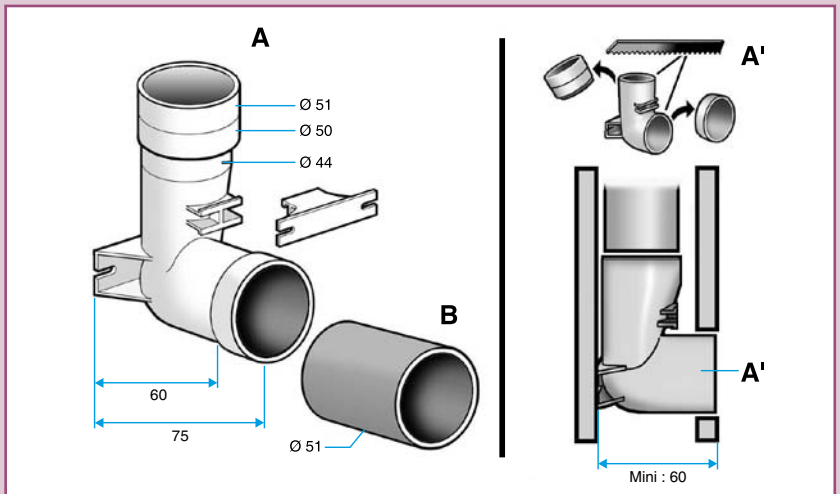


Montage en cloison

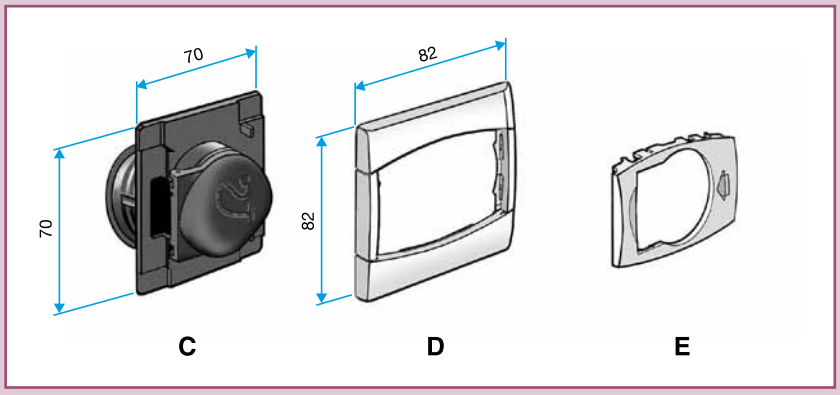

# Prise d'aspiration domestique

## Prise Living

### DOMAINE D'APPLICATION
- Prise murale compatible avec les installations de centrales d'aspiration Aldes.

### MISE EN ŒUVRE
- Montage en périphérie et placard.
- Mettre une prise pour 50 m$^2$ environ.
- Montage avec contre-prise coudée ou droite du code 11070254.
- Raccordement : Ø 50 mm et Ø 51 mm.

### DESCRIPTION
- Prise murale avec corps en polycarbonate et plaque en métal laqué.
- Corps de prise : coloris anthracite.
- Plaque esthétique Living : coloris blanc, anthracite ou jaune paille.
- Autres coloris et finitions pour la plaque esthétique : demander à votre installateur ou distributeur Arnould.

### GAMME R2

| Désignation | Code | Prix |
|---|---|---|
| **Prises SANS CONTACT** | | |
| Prise Living blanc (A + B) | 11070300 | **86,5** |
| Prise Living gris (A + B) | 11070301 | **86,5** |
| Prise Living jaune paille (A + B) | 11070302 | **55,2** |
| **Prises AVEC CONTACT (pour Dooble)** | | |
| Prise Living blanc + contact (A + B) | 11070304 | **86,5** |
| Prise Living gris + contact (A + B) | 11070305 | **86,5** |
| Prise Living jaune + contact (A + B) | 11070306 | **59,6** |
| Contre-prise Living (C + D + E) | 11070254 | **14,2** |

### ENCOMBREMENT (mm)
A - Corps de prise
B - Plaque (Plaque d'habillage 4 modules Living)
C - Garde-plâtre
D - Raccord droit
E - Raccord coudé

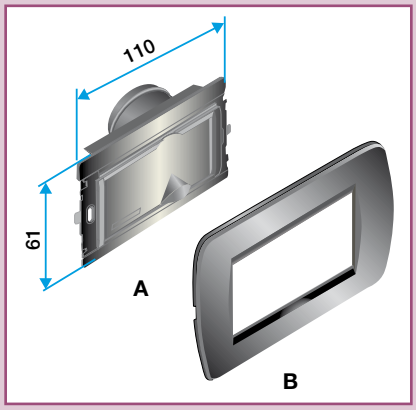


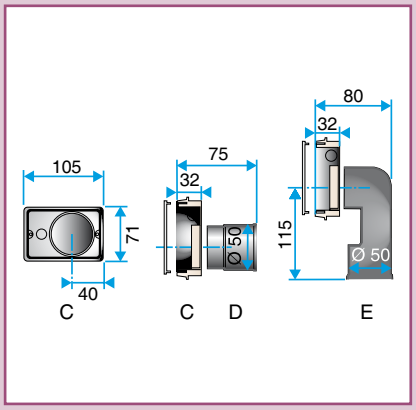

# Conduits et accessoires de réseau

## Kit réseau série T

**Avantages**

- Les caractéristiques aérauliques garantissent :
- un transport efficace des poussières (vitesse des poussières > 110 km/h),
- de faibles pertes de charge du système.
- Idéal pour réaliser le prééquipement.

### DOMAINE D'APPLICATION

- Spécial aspiration centralisée de poussières.

### MISE EN ŒUVRE

- Passage en comble, contre-cloison ou sous dalle.

### DESCRIPTION

- Matière : PVC.
- Diamètre : 51 mm.
- Conduits ayant l'agrément du CSTB pour insertion en dalle.

### COMPOSITION DES KITS

| | Série T 3 prises | Série T 2 prises | Série T 1 prise |
|---|---|---|---|
| Barre de conduit Ø 51 mm - L = 2,50 m | 7 | 5 | 3 |
| Collier Ø 51 mm + vis | 10 | 8 | 6 |
| Coude 90° Ø 51 mm - F/F | 9 | 6 | 3 |
| Té 90° Ø 51 mm - F/F/F | 3 | 2 | 1 |
| Manchon raccord | 4 | 3 | 2 |
| Tube de colle | 1 | 1 | 1 |

### GAMME R2

| Désignation | Conditionnement | Code | Prix |
|---|---|---|---|
| Kit série T pour 3 prises | - | 11070231 | **140** |
| Kit série T pour 2 prises | - | 11070253 | **93,5** |
| Kit série T pour 1 prise complémentaire | - | 11070355 | **60,4** |
| **Composants de réseaux** | | | |
| Conduit Ø 51 mm - L = 2,50 m | - | 11070242 | **10,7** |
| Lot de 20 colliers blancs Ø 51 mm + vis | - | 11070255 | **32,3** |
| Té 90° Ø 51 mm F/F/F | Par 5 | 11070211 | **2,56** |
| Coude 90° Ø 51 mm F/F | Par 10 | 11070361 | **1,61** |
| Coude 45° Ø 51 mm F/F | | 11070234 | **1,51** |
| Manchon raccord Ø 51 mm | Par 10 | 11070237 | **1,33** |
| Bouchon Ø 51 mm | Par 5 | 11070238 | **2,73** |
| Lot 3 tubes de colle PVC | - | 11070241 | **23,3** |
| Pièce de transformation Ø 51/ Ø 50 mm | Par 3 | 11070243 | **4,01** |
| Pièce de transformation Ø 44/ Ø 50-51 mm | Par 3 | 11070174 | **4,01** |

### COMPOSANTS DIVERS R2

| Désignation | Code | Prix |
|---|---|---|
| Manchon raccord souple Ø 50 mm - L = 0,20 m (raccordement de la centrale) | 11070048 | **4,99** |
| Tube PVC Ø 48/50 mm - L = 1 m | 11070091 | **11,1** |
| Conduit semi-rigide Ø 44/50 - L = 25 m (idéal passage sous dalle) | 11070049 | **241** |
| Conduit passage cloison sèche Ø 44 mm - L = 0,60 m | 11070177 | **6,82** |
| Conduit passage cloison sèche Ø 44 mm - L = 2,40 m | 11070199 | **17,3** |

# Aspirateurs centralisés tertiaire

## Axpirtech FS1 et FS2 EM

### Avantages

- Simplicité d'installation :
- centrale "tout en un",
- 2 câbles électriques à raccorder,
- démarrage par un unique bouton.
- Puissance de fonctionnement :
- permanent : décolmatage automatique du filtre,
- adapté : variateur de puissance intégré.
- Hygiénique : pas de contact avec la poussière.

### DOMAINE D'APPLICATION

- Pour locaux professionnels (hôtellerie, restauration, bureau, équipement sportif collectif, etc).
- Tous types de sol.
- 1 à 2 utilisateurs simultanés.

### DESCRIPTION

- Filtration sèche.
- Centrale montée sur châssis métallique, composée de :
- 1 caisson moteur insonorisé,
- 1 séparateur à décolmatage automatique,
- 1 soupape de régulation.
- Possibilité d'ajouter un sac poubelle standard dans le réservoir à poussières.

### GAMME R2

| Désignation | Code |
|---|---|
| Axpirtech FS 1 | 11071120 |
| Axpirtech FS 1M | 11071121 |
| Axpirtech FS 2 | 11071122 |

### ENCOMBREMENT (mm) - POIDS

- Poids : 100 kg.

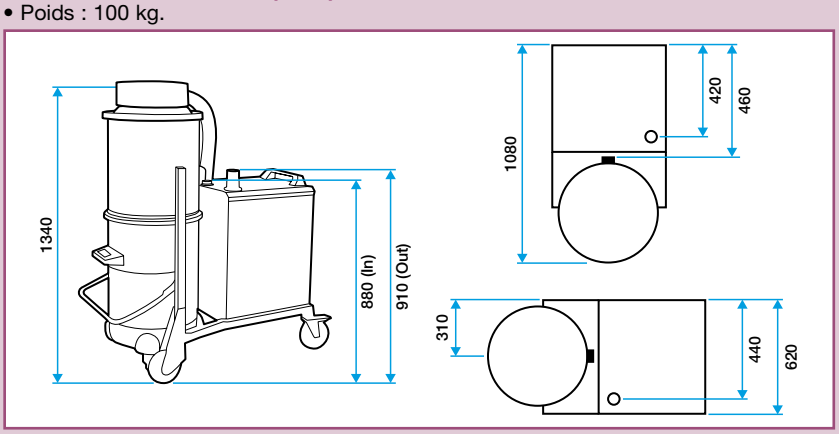


### CARACTERISTIQUES

| | Axpirtech FS 1M | Axpirtech FS 1 | Axpirtech FS 2 |
|---|---|---|---|
| **Puissance (kW)** | 2,2 | 3 | 1,5 à 5,5 |
| **Voltage (V)** | 230 V | 380 V | 380 V |
| **Débit max ($m^3$/h)** | 230 | 200 | 200 à 160 mbar |
| **Dépression (mbar)** | 210 | 300 | Inverter control |
| **Capacité cuve (l)** | 70 | 70 | 70 |
| **Capacité de filtration** | Cartouche 3 740 $cm^2$ 1 µm | Cartouche 3 740 $cm^2$ 1 µm | Cartouche 3 740 $cm^2$ 1 µm |
| **Décolmatage filtre** | Auto | Auto | Auto |
| **Option : Mise en place sac de récupération de poussière** | Oui | Oui | Oui |
| **Diamètre de racc. Entrée Sortie** | D 63 (PVC) D 63 (PVC) | D 63 (PVC) D 63 (PVC) | D 63 (PVC) D 63 (PVC) |
| **Indice de protection (IP)** | XO pour tous les modèles | | |

# Aspirateurs centralisés tertiaire

## Axpirtech FS3 et FS4

### Avantages

- Simplicité d'installation :
- centrale "tout en un",
- 2 câbles électriques à raccorder,
- démarrage par un unique bouton.
- Puissance de fonctionnement :
- permanent : décolmatage automatique du filtre,
- adapté : variateur de puissance intégré.
- Hygiénique : pas de contact avec la poussière.

## DOMAINE D'APPLICATION

- Pour locaux professionnels (hôtellerie, restauration, bureau, équipement sportif collectif, etc).
- Tous types de sol.
- 3 à 4 utilisateurs simultanés.

## DESCRIPTION

- Filtration sèche.
- Centrale montée sur châssis métallique, composée de :
- 1 caisson moteur insonorisé,
- 1 séparateur à décolmatage automatique,
- 1 soupape de régulation.
- Possibilité d'ajouter un sac poubelle standard dans le réservoir à poussières.

## GAMME R2

| Désignation | Code |
|---|---|
| Axpirtech FS 3 | 11071123 |
| Axpirtech FS 4 | 11071124 |

## ENCOMBREMENT (mm) - POIDS

- Poids : 200 kg.

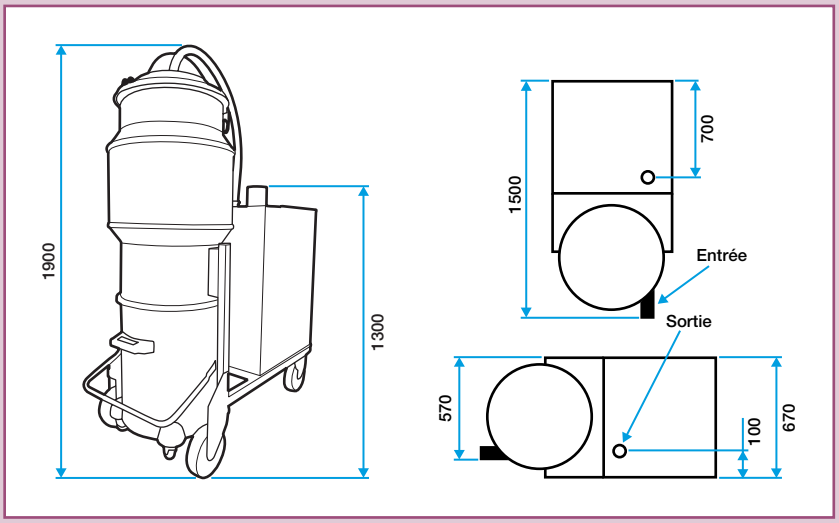


## CARACTERISTIQUES

| | Axpirtech FS 3 | Axpirtech FS 4 |
|---|---|---|
| **Puissance (kW)** | 1,5 à 6,5kw | 1,5 à 11kW |
| **Voltage (V)** | 380V | 380V |
| **Débit max ($m^3$/h)** | 300 à 160 mbar | 400 à 160 mbar |
| **Dépression (mbar)** | Inverter control | Inverter control |
| **Capacité cuve (l)** | 100 | 100 |
| **Capacité de filtration** | Cartouche 50 000 $cm^2$ 1 µm | Cartouche 50 000 $cm^2$ 1 µm |
| **Décolmatage filtre** | Auto | Auto |
| **Option : Mise en place sac de récupération de poussière** | Oui | Oui |
| **Diamètre de racc. Entrée Sortie** | D 100 (PVC) D 100 (PVC) | D 100 (PVC) D 100 (PVC) |
| **Indice de protection (IP)** | XO pour tous les modèles | |

# Accessoires de nettoyage tertiaire

## Kit de nettoyage et kit d'aspiration de liquide

### DESCRIPTION

• Accessoires de nettoyage standard.

### GAMME R2

| Désignation | Code | Prix |
|---|---|---|
| Kit de nettoyage | 11070230 | **167** |
| Kit d'aspiration de liquide | 11070229 | **343** |

### ACCESSOIRES DE NETTOYAGE R2

| Désignation | Code | Prix |
|---|---|---|
| Flexible 10 m + poignée + bague | 11170008 | **89,2** |
| Bras métallique télescopique | 11070083 | **24,4** |
| Turbo brosse | 11070050 | **97,2** |
| Brosse Clip & Shine | 11070337 | **43** |
| Kit 3 accessoires | 11070505 | **15,6** |

### COMPOSITION DU KIT DE NETTOYAGE

| Désignation | Quantité |
|---|---|
| Flexible Ø 34 mm - L = 10 m +poignée + embout bagué | 1 |
| Support flexible | 1 |
| Bras métallique télescopique | 1 |
| Brosse Clip & Shine | 1 |
| Suceur fin | 1 |
| Brosse ronde à rotule | 1 |
| Capteur plat | 1 |

### COMPOSITION DU KIT D'ASPIRATION DE LIQUIDE

| Désignation | Quantité |
|---|---|
| Flexible L = 2,50 m | 1 |
| Bras métallique L = 0,50 m | 2 |
| Récupérateur de liquide | 1 |
| Capteur pour liquide | 1 |

# Prise d'aspiration tertiaire

## Prise Standard

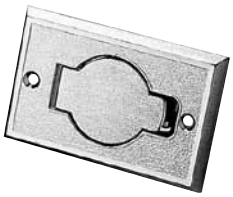

### MISE EN ŒUVRE
- Montage en périphérie.
- Mettre une prise pour 80 m² à 100 m² environ.
- Montage par contre-prise droite ou coudée du code 11070210.
- Raccordement : Ø 50 mm.

### DESCRIPTION
- Prise murale monobloc avec contact électrique.
- Matière : acier ou plastique ABS.
- Coloris : chromée (acier) ou blanche (ABS).

### GAMME R2

| Désignation | Code | Prix |
|---|---|---|
| Prise murale métallique | 11070204 | 68,4 |
| Prise murale ABS blanc | 11070208 | 35,2 |
| Contre-prise droite + coudée | 11070210 | 18,4 |
| Prise de service / sol | 11070328 | 49,6 |

## Prise Floorvac

### MISE EN ŒUVRE
- Montage en sol.
- Mettre une prise pour 80 m² à 100 m² environ.
- Montage avec la contre-prise code 11070217.
- Prévoir un bout de tube PVC Ø 110 mm et d'épaisseur 3,2 mm pour faire la réservation.
- Raccordement : Ø 50 mm.

### DESCRIPTION
- Prise de sol en inox très résistante aux chocs et inaltérable dans le temps.
- Recommandée en plancher technique ou en traversée de dalle.
- Prise avec contact électrique.

### GAMME R2

| Désignation | Code | Prix |
|---|---|---|
| Prise Floorvac | 11070216 | 87 |
| Contre-prise Floorvac | 11070217 | 18,2 |

## Prise Inox

### MISE EN ŒUVRE
- Montage en périphérie.
- Mettre une prise pour 80 m² à 100 m² environ.
- Montage avec contre-prise et coude à 90° du code 11070175.
- Raccordement : Ø 50 mm.

### DESCRIPTION
- Prise murale en inox très résistante aux chocs et inaltérable dans le temps.
- Prise avec contact électrique.

### GAMME R2

| Désignation | Code | Prix |
|---|---|---|
| Prise inox | 11070170 | 102 |
| Prise inox blanche | 11070172 | 98,9 |
| Prise inox verrouillable | 11070171 | 115 |
| Prise inox blanche verrouillable | 11070173 | 124 |
| Contre-prise de montage | 11070175 | 18,6 |
| Rallonge de prise | 11071502 | 4,96 |
| Réduction 44/50 | 11071501 | 7,79 |

# Prise d'aspiration tertiaire

## Prise Living

### DOMAINE D'APPLICATION
- Prise murale compatible avec les installations de centrales d'aspiration Aldes.

### MISE EN ŒUVRE
- Montage en périphérie et placard.
- Mettre une prise pour 80 m² à 100 m² environ.
- Montage avec contre-prise coudée ou droite du code 11070254.
- Raccordement : Ø 50 mm ou Ø 51 mm.

### DESCRIPTION
- Prise murale avec corps en polycarbonate et plaque en métal laqué.
- Corps de prise : coloris anthracite.
- Plaque esthétique Living : coloris blanc, anthracite ou jaune paille.
- Autres coloris et finition pour la plaque esthétique : demander à votre installateur ou distributeur Arnould.

### GAMME
Prises avec contact. Codes et prix voir page 652.

### ENCOMBREMENT (mm)
A - Corps de prise
B - Plaque (Plaque d'habillage 4 modules Living)
C - Garde-plâtre
D - Raccord droit
E - Raccord coudé

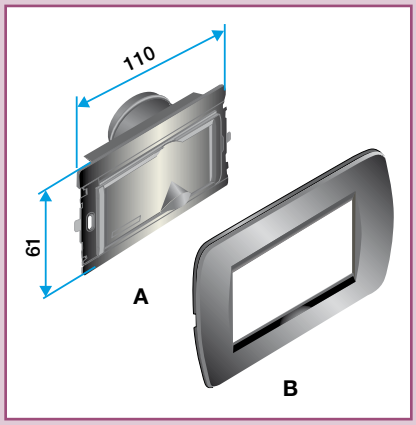


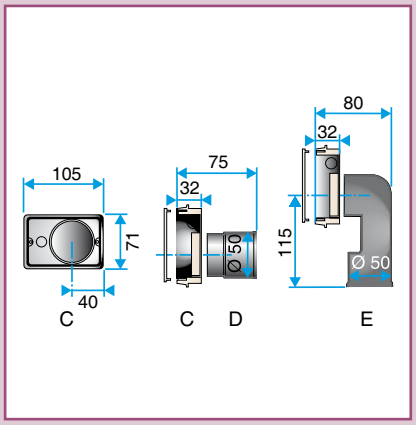

# Notes